บัตรรับประกันเครื่องใช้ไฟฟ้าชาร์ป

ชนิดของสินค้า PRODUCT: เตารีดไอน้ำ STEAM IRON

หมายเลขการผลิต Mfg. No.

รุ่น Model: ☐ EI-S300

สถานที่ติดต่อ

นามผู้ซื้อ Name _____

ที่อยู่ผู้ซื้อ Address _____

รหัสไปรษณีย์ Post Code _____ โทร. Tel. _____ อีเมล์ E-mail _____

ชื่อร้านค้าผู้แทนจำหน่าย Dealer's name _____

ที่อยู่ Address _____

จังหวัด Province _____

วัน เดือน ปีที่ซื้อ Date of Purchase _____ ลายเซ็นผู้ขาย พร้อมประทับตรา _____

เงื่อนไข

1. บริษัทฯรับประกัน **แผ่นทำความร้อน** ของเตารีดไอน้ำ เป็นเวลา **2 ปี** และรับประกันชิ้นส่วนอื่นๆ รวมทั้งข้อผิดพลาดที่เกิดจากการผลิตเป็นเวลา 1 ปี นับจากวันที่ทำการซื้อขายตามที่ระบุไว้ในใบเสร็จรับเงิน
2. การรับประกันจะมีผลต่อเมื่อเกิดการชำรุดจากความผิดพลาดจากมาตรฐานการผลิตหรือจากความบกพร่องของชิ้นส่วนในระหว่างประกัน
3. การรับประกันไม่มีผลบังคับความเสียหายที่เกิดขึ้นเนื่องจากใช้ผิดวิธี อุบัติเหตุ สัตว์และแมลง ภัยธรรมชาติ ซ่อมโดยบุคคลที่ไม่มีความชำนาญ หรือใช้ในสภาพกระแสไฟฟ้าไม่ปกติ เป็นต้น
4. การรับประกันนี้ไม่รวมถึงค่าพาหนะ หรือค่าใช้จ่ายในการบริการนอกสถานที่
5. บัตรรับประกันนี้มีผลบังคับใช้เฉพาะในประเทศไทยเท่านั้น
6. **โปรดเก็บรักษาบัตรรับประกันนี้ไว้กับท่าน และเมื่อต้องการรับบริการโปรดนำบัตรรับประกันนี้พร้อมใบเสร็จรับเงินไปแสดงด้วยทุกครั้ง**

1. The company makes a warranty for the **sole plate** of Steam iron for the period of **2 years.** The warranty also covers appliance's other parts and manufacturing defect for 1 year after purchase date as appear on the receipt.
2. The warranty covers only defects caused in manufacturing process or defect of other parts during the term of warranty.
3. This warranty does not cover other kind of damages caused by misuse, accident, animal or insect, force majeure, unauthorized repair and maintenance, or using with wrong current.
4. This warranty does not cover transport expense or service fee outside of company's place of operation.
5. This warranty shall only cover product in the territory of Kingdom of Thailand.
6. **Please keep this warranty card with you and present this card along with receipt every time when receiving service.**

ติดต่อขอข้อมูลเทคนิคและบริการ โทร. 0 2333 3111 ต่อ 209, 210

LINE

เราเชื่อว่า
การให้โอกาสทางการศึกษา
คือการสร้างคนคุณภาพต่อสังคมและประเทศ
WWW.THAICITY4SOCIAL.COM

ผู้แทนจำหน่ายแต่ผู้เดียวในประเทศไทย

THAI CITY ELECTRIC **บริษัท กรุงไทยการไฟฟ้า จำกัด**
1643/4 ถนนเพชรบุรีตัดใหม่ แขวงมักกะสัน เขตราชเทวี กรุงเทพฯ 10400
โทร. 0 2333 3111 ศูนย์ลูกค้าสัมพันธ์ 0 2254 5000
อีเมล : callcenter@thaicity.co.th

www.thaicity.co.th
www.sharp-weeclub.com
sharpweeclub

SHARP

คู่มือการใช้งาน

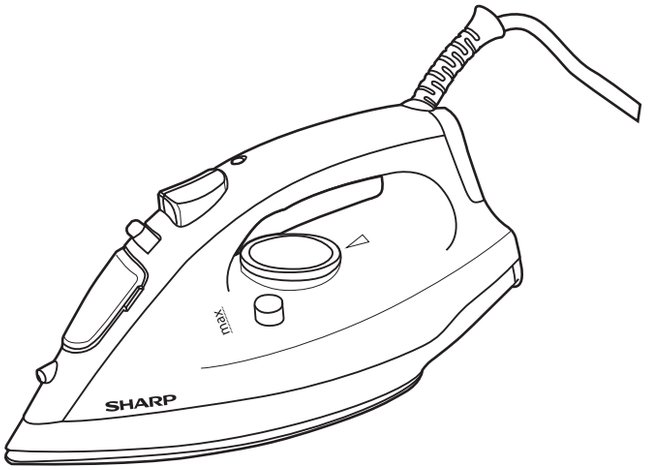

เตารีดไอน้ำชาร์ป
รุ่น EI-S300

สารบัญ	หน้า

ข้อแนะนำในการใช้งานเพื่อความปลอดภัย	2
ข้อมูลจำเพาะ	3
ส่วนประกอบ	4
การใช้งาน	5
วิธีทำความสะอาดและบำรุงรักษา	7

โปรดดูวันผลิตที่ตัวสินค้า

บริษัทฯ ขอขอบพระคุณที่ท่านให้ความไว้วางใจในผลิตภัณฑ์ของบริษัท กรุงไทยการไฟฟ้า จำกัด เพื่อให้การใช้เตารีดไอน้ำ เป็นไปอย่างมีประสิทธิภาพ กรุณาอ่านคู่มือการใช้อย่างละเอียดก่อนการใช้งาน

ข้อแนะนำในการใช้งานเพื่อความปลอดภัย

กรุณาอ่านคำเตือนและข้อแนะนำในการใช้อย่างละเอียดก่อนการใช้งาน และปฏิบัติตามอย่างเคร่งครัด ทั้งนี้เพื่อความปลอดภัยต่อบุคคลและป้องกันความเสียหายที่อาจเกิดขึ้นกับทรัพย์สินของท่าน

- ต้องจ่ายไฟฟ้าแก่เครื่องใช้ไฟฟ้าผ่านอุปกรณ์กระแสตกค้าง (residual current device, RCD) มีกระแสตกค้างที่กำหนดไม่เกิน 30 mA
- เครื่องใช้ไฟฟ้านี้เหมาะแก่การใช้ในประเทศมีภูมิอากาศเขตร้อนชื้นและอาจใช้ในประเทศอื่นได้ด้วย
- ภูมิอากาศเขตร้อนชื้น

คำเตือน

1. โปรดตรวจสอบว่า แรงดันไฟฟ้าที่ระบุบนผลิตภัณฑ์ตรงกับแรงดันไฟฟ้าที่ใช้ภายในบ้านหรือไม่
2. ควรใช้และวางเตารีดบนพื้นวางที่มั่นคง หากวางเตารีดบนที่พัก ตรวจสอบให้แน่ใจว่าพื้นผิวที่วางเรียบและมั่นคง
3. ห้ามจุ่มเตารีดลงในน้ำหรือของเหลวอื่น ๆ
4. ก่อนเสียบปลั๊กหรือถอดปลั๊กไฟที่เต้ารับ ควรหมุนปุ่มปรับอุณหภูมิไปที่ตำแหน่ง “OFF” เสมอ และไม่ควรดึงหรือกระชากสายไฟเพื่อหยุดการใช้งาน แต่ควรจับที่ตัวปลั๊กไฟแล้วดึงออก
5. ห้ามสายไฟสัมผัสกับพื้นผิวที่มีความร้อน ควรให้เตารีดเย็นสนิทก่อน จึงค่อยเคลื่อนย้ายหรือจัดเก็บ

6. ไม่ควรละทิ้งเตารีด ขณะที่เปิดใช้งานอยู่โดยไม่มีผู้ดูแล
7. ผลิตภัณฑ์นี้มีวัตถุประสงค์เพื่อนำไปใช้งานในครัวเรือน ห้องครัวในสำนักงาน โรงแรม ที่พักอาศัยหรือพื้นที่อื่นซึ่งมีสภาพแวดล้อมคล้ายกัน
8. ช่องเติมน้ำต้องไม่เปิดขณะใช้งาน
9. ห้ามใช้งานเตารีดกับสายไฟที่ชำรุดหรือเตารีดที่มีการตกหล่นหรือได้รับความเสียหาย เพื่อเป็นการหลีกเลี่ยงไฟฟ้าลัดวงจร และห้ามถอดแยกชิ้นส่วนใด ๆ ของเตารีดแล้วประกอบเองใหม่ เพราะหากทำไม่ถูกต้อง อาจเกิดไฟฟ้าลัดวงจรได้เมื่อนำมาใช้งาน แนะนำให้ท่านติดต่อศูนย์บริการชาร์ปใกล้บ้าน เพื่อตรวจสอบและซ่อมแซม
10. ควรถอดปลั๊กไฟออกจากเต้ารับทุกครั้ง ขณะเติมน้ำหรือเทน้ำออกจากแท็งก์

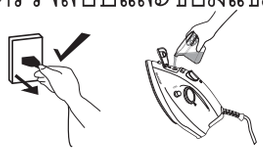

11. แผลไหม้อาจเกิดขึ้นได้จากการสัมผัสชิ้นส่วนโลหะที่มีความร้อน น้ำร้อน หรือไอน้ำ บางครั้งอาจมีน้ำร้อนรั่วซึมออกมาจากเตารีด ควรระมัดระวังเป็นพิเศษระหว่างเติมน้ำในแท็งก์ หรือขณะคว่ำเตารีดไอน้ำ
12. เตารีดนี้ได้รับการออกแบบมาเพื่อการวางพักแบบตั้งฉากกับพื้น และไม่ควรวางบนพื้นผิวที่ไม่เสมอกันหรือพื้นผิวที่ไม่สามารถต้านทานความร้อนได้

ข้อแนะนำในการใช้ / ข้อปฏิบัติ

1. หากเกิดความเสียหายที่สายไฟ ปลั๊กไฟ หรือความผิดปกติใด ๆ จะต้องให้ศูนย์บริการหลังการขายของชาร์ปหรือผู้ที่ผ่านการอบรมจากทางบริษัทฯ ดำเนินการตรวจสอบและซ่อมแซม เพื่อหลีกเลี่ยงความเสี่ยงและอันตรายที่อาจเกิดขึ้น
2. เครื่องใช้ไฟฟ้านี้ไม่มีเจตนาให้ใช้โดยบุคคล (รวมถึงเด็ก) ที่ด้อยความสามารถทางร่างกาย ทางประสาทสัมผัสหรือจิตใจ หรือขาดประสบการณ์และความรู้ เว้นแต่ว่าจะได้รับการควบคุมดูแลหรือสอนเกี่ยวกับการใช้เครื่องใช้ไฟฟ้าโดยบุคคลที่รับผิดชอบต่อความปลอดภัยของบุคคลเหล่านั้น
3. เด็กควรได้รับการควบคุมดูแลเพื่อให้แน่ใจว่า จะไม่เล่นเครื่องใช้ไฟฟ้า
4. ตรวจสอบให้แน่ใจว่า เด็กไม่สามารถเอื้อมมือถึงเตารีดที่ยังร้อนและดึงสายไฟได้
5. เพื่อหลีกเลี่ยงไฟฟ้าลัดวงจร กรุณาอย่าเสียบปลั๊กเครื่องใช้ไฟฟ้าชนิดอื่นที่ต้องใช้กระแสไฟฟ้าไหลเวียนสูงในแผงสวิตซ์เต้ารับเดียวกัน
6. เพื่อประสิทธิภาพที่ดี ควรใช้งานเตารีดบนโต๊ะรองรีดผ้าเท่านั้น
7. ก่อนใช้เตารีดไอน้ำ ให้คลายสายไฟออกจนสุดและตรวจดูให้แน่ใจว่าได้ถอดลวดเคลือบพลาสติกออกแล้ว

ข้อมูลจำเพาะ

รุ่น	EI-S300
พิสัยแรงดันไฟฟ้า (โวลต์)	220 - 240
ความถี่ (เฮิรตซ์)	50
พิสัยกำลังไฟฟ้า (วัตต์)	1,830 - 2,180
ขนาดตัวเครื่อง (ก x ส x ล) (มม.)	115 x 127 x 253
น้ำหนักเครื่อง (กก.)	0.95
ความยาวสายไฟ (เมตร)	1.9

*รายละเอียดอาจเปลี่ยนแปลงได้ โดยไม่ต้องแจ้งให้ทราบล่วงหน้า

ส่วนประกอบ

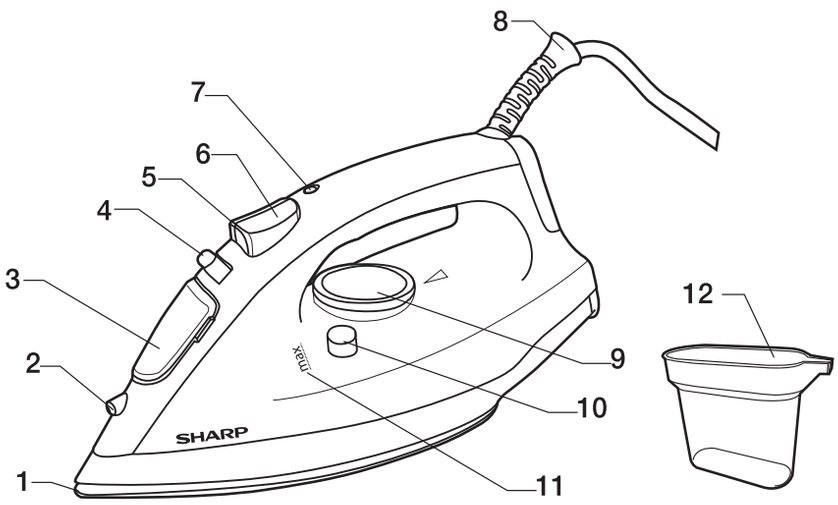

1. แผ่นความร้อน	7. ไฟควบคุมอุณหภูมิ
2. หัวฉีดพ่นละอองน้ำ	8. ตัวป้องกันสายไฟ
3. ฝาครอบช่องเติมน้ำ	9. ปุ่มควบคุมอุณหภูมิ
4. ปุ่มปรับระดับไอน้ำ	10. ปุ่มระบบทำความสะอาดตัวเอง
5. ปุ่มฉีดพ่นละอองน้ำ	11. ระดับการเติมน้ำสูงสุด
6. ปุ่มพลังไอน้ำ	12. ถ้วยเติมน้ำ

คำแนะนำก่อนใช้งานเตารีดครั้งแรก

เมื่อใช้เตารีดเป็นครั้งแรก คุณอาจสังเกตเห็นควันเล็กน้อยและได้ยินเสียงจากพลาสติกที่ขยายตัว ซึ่งเป็นเรื่องปกติและจะหยุดลงหลังจากช่วงเวลาสั้น ๆ ขอแนะนำให้นำเตารีดไปวางบนผ้าธรรมดาก่อนการใช้งานครั้งแรก

การใช้งาน

รีดผ้าให้นุ่มและเรียบตามสัญลักษณ์สากลบนฉลากเสื้อผ้า หรือหากไม่มีให้รีดตามประเภทของเนื้อผ้า

ป้ายเสื้อผ้า	ประเภทผ้า	การควบคุมอุณหภูมิ
	ผ้าใยสังเคราะห์	• อุณหภูมิต่ำ
	ผ้าไหม - ผ้าขนสัตว์	•• อุณหภูมิปานกลาง
	ผ้าฝ้าย - ผ้าลินิน	••• อุณหภูมิสูง
	ผ้าที่ไม่จำเป็นต้องรีด	

เริ่มรีดผ้าที่ใช้อุณหภูมิต่ำก่อน ซึ่งจะช่วยลดเวลาการรอคอย (เตารีดใช้เวลาในการทำความร้อนน้อยกว่าการทำให้เย็นลง) และลดความเสี่ยงที่ผ้าจะไหม้

เคล็ดลับในการรีดผ้า

- ขอแนะนำให้ใช้อุณหภูมิต่ำสุดสำหรับผ้าที่มีพื้นผิวพิเศษ (เลื่อมเย็บปักถักร้อย ฯลฯ)
- หากเนื้อผ้าผสม (เช่น 40% คอตตอน 60% ใยสังเคราะห์) ให้ตั้งอุณหภูมิต่ำ
- หากคุณไม่ทราบองค์ประกอบของผ้า ให้กำหนดอุณหภูมิที่เหมาะสมโดยการทดสอบที่มุมผ้าที่ซ่อนอยู่ในชุด เริ่มต้นด้วยอุณหภูมิต่ำก่อนแล้วค่อย ๆ เพิ่มขึ้นจนกว่าจะถึงอุณหภูมิที่เหมาะสม
- หลีกเลี่ยงการรีดบริเวณที่มีเหงื่อหรือรอยอื่น ๆ ความร้อนของแผ่นความร้อนจะทำให้คราบบนผ้าฝังแน่น ลบออกยาก
- จะมีประสิทธิภาพมากขึ้น หากคุณใช้เตารีดแห้งด้วยอุณหภูมิปานกลางที่เหมาะสมในการรีดผ้า ความร้อนส่วนเกินจะทำให้ผ้าไหม้และเสี่ยงที่จะเกิดคราบเหลืองบนผ้าได้
- เพื่อหลีกเลี่ยงไม่ให้ผ้าไหม ผ้าขนสัตว์ หรือผ้าใยสังเคราะห์มีความมันวาว ให้รีดจากด้านใน
- เพื่อหลีกเลี่ยงไม่ให้เสื้อผ้ากำมะหยี่มันวาว ให้รีดไปในทิศทางเดียว (ตามเส้นใย) และหลีกเลี่ยงการกดเตารีด
- ยิ่งใส่จำนวนเสื้อผ้าในเครื่องซักผ้าเยอะมาก เสื้อผ้าจะมีรอยยับมากขึ้น สิ่งนี้ยังเกิดขึ้นเมื่อรอบการหมุนปั่นแห้งสูงมากอีกด้วย
- ผ้าหลายชนิดรีดได้ง่ายกว่าหากยังไม่แห้งสนิท เช่น ผ้าไหมควรรีดตอนหมาดเสมอ

การใช้งาน

วิธีการเติมน้ำลงในแท็งก์น้ำ

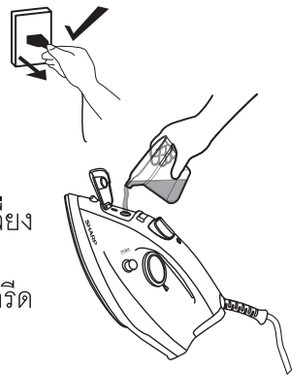

- ตรวจสอบว่า ถอดปลั๊กออกจากเต้ารับแล้ว ปรับปุ่มระดับไอน้ำที่ตำแหน่ง “ ”
- เปิดฝาครอบช่องเติมน้ำ
- ยกปลายเตารีดขึ้นเล็กน้อยเพื่อช่วยให้เติมน้ำเข้าช่องได้สะดวกและไม่ล้น
- ค่อย ๆ เทน้ำลงในช่องของแท็งก์น้ำ และหลีกเลี่ยงการเติมเกินขีดระดับสูงสุด (ประมาณ 190 มล.) โดยสังเกตสัญลักษณ์ "MAX" ที่แท็งก์น้ำของเตารีด
- ปิดฝาครอบช่องเติมน้ำ

การเลือกอุณหภูมิ

- วางเตารีดในแนวตั้ง
- เสียบปลั๊กเข้ากับเต้ารับ
- ปรับปุ่มควบคุมอุณหภูมิตามสัญลักษณ์สากลบนฉลากเสื้อผ้า ไฟควบคุมอุณภูมิจะติดสว่าง หมายถึงเตารีดกำลังทำความร้อน ควรรอให้ไฟดับลงก่อนจึงรีดได้

หมายเหตุ : ระหว่างรีดผ้าไฟควบคุมอุณภูมิจะสว่างเป็นระยะเพื่อแสดงว่าอุณหภูมิที่เลือกไว้ยังคงอยู่ หากคุณปรับลดอุณหภูมิลงหลังจากที่รีดอุณหภูมิสูง หลีกเลี่ยงการรีดผ้าจนกว่าไฟควบคุมอุณหภูมิจะติดสว่างอีกครั้ง

การเลือกปรับระดับไอน้ำ

- ปริมาณไอน้ำจะถูกควบคุมโดย ปุ่มปรับระดับไอน้ำ
- เลื่อนปุ่มปรับระดับไอน้ำ ไปยังตำแหน่งระหว่างต่ำสุดและสูงสุด ขึ้นอยู่กับปริมาณไอน้ำที่ต้องการและอุณหภูมิที่เลือก

หมายเหตุ : เตารีดจะปล่อยไอน้ำอย่างต่อเนื่องหากคุณถือเตารีดในแนวนอนเท่านั้น คุณสามารถหยุดไอน้ำต่อเนื่องได้โดยการวางเตารีดในแนวตั้ง หรือเลื่อนปุ่มปรับระดับไอน้ำ ไปที่ “ ” ตามที่ระบุไว้บนปุ่มควบคุมอุณหภูมิและในตารางเริ่มต้น คุณสามารถใช้ไอน้ำได้ที่อุณหภูมิสูงสุดเท่านั้น หากอุณหภูมิที่เลือกต่ำเกินไป น้ำอาจหยดลงบนแผ่นความร้อน

การเลือกพลังไอน้ำและรีดผ้าในแนวตั้ง

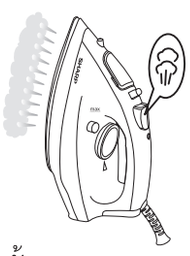

กดปุ่มพลังไอน้ำเพื่อสร้างพลังไอน้ำทรงพลังที่สามารถทะลุผ่านเนื้อผ้าและการรีดรอยยับที่เรียบยาก รอสักครู่ก่อนกดอีกครั้ง ด้วยการกดปุ่มพลังไอน้ำเป็นระยะ สามารถรีดในแนวตั้งได้ (ผ้าม่าน เสื้อผ้าที่แขวน ฯลฯ)

หมายเหตุ : ฟังก์ชันพลังไอน้ำสามารถใช้ได้ที่อุณหภูมิสูงเท่านั้น หยุดการกดหากไฟควบคุมอุณหภูมิสว่างขึ้น และเริ่มรีดผ้าอีกครั้งหลังจากไฟดับแล้วเท่านั้น

การรีดผ้าแบบแห้ง

- หากต้องการรีดผ้าโดยไม่ใช้ไอน้ำ ให้ปฏิบัติตามคำแนะนำในส่วน “การเลือกปรับระดับไอน้ำ” โดยให้ปุ่มเลือกปรับระดับไอน้ำ อยู่ที่ตำแหน่ง “ ”

การฉีดพ่นละอองน้ำ

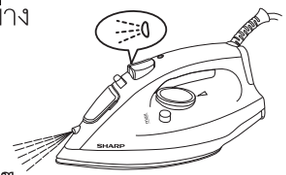

- ตรวจสอบให้แน่ใจว่ามีน้ำอยู่ในแท็งก์น้ำ กดปุ่มฉีดพ่นละอองน้ำช้า ๆ (สำหรับละอองน้ำที่มีความหนาแน่น) หรือกดอย่างรวดเร็ว (สำหรับละอองน้ำที่มีความเบาบาง)

หมายเหตุ

สำหรับผ้าที่บอบบาง แนะนำทำให้ผ้าเปียกก่อนโดยใช้การฉีดพ่นละอองน้ำหรือวางผ้าชุบน้ำหมาด ๆ ไว้ระหว่างเตารีดกับผ้า เพื่อหลีกเลี่ยงไม่ให้เปื้อนและหลีกเลี่ยงการฉีดพ่นละอองน้ำกับผ้าไหมหรือผ้าใยสังเคราะห์

วิธีทำความสะอาดและบำรุงรักษา

หมายเหตุ : ก่อนที่จะทำความสะอาดเตารีดไม่ว่าด้วยวิธีใดก็ตาม ตรวจสอบให้แน่ใจว่าปลั๊กไฟไม่ได้เชื่อมต่อกับเต้ารับไฟฟ้า คราบสกปรก เศษแป้ง หรือเศษเล็ก ๆ ที่เหลืออยู่บนแผ่นความร้อนสามารถขจัดออกได้ โดยการใช้ผ้าชุบน้ำหมาด ๆ หรือน้ำยาทำความสะอาดที่ไม่กัดกร่อน หลีกเลี่ยงการขูดแผ่นความร้อนด้วยวัตถุที่เป็นโลหะ ให้ทำความสะอาดชิ้นส่วนพลาสติกด้วยผ้าชุบน้ำหมาด ๆ แล้วเช็ดตามด้วยผ้าแห้ง

ระบบทำความสะอาดตัวเอง

ระบบทำความสะอาดตัวเอง สามารถทำความสะอาดภายในแผ่นความร้อนเพื่อขจัดสิ่งสกปรก แนะนำให้ทำทุก 10-15 วัน

หมายเหตุ :

1. เติมน้ำในแท็งก์น้ำจนถึงขีดระดับสูงสุด และปรับตัวเลือกไอน้ำไปที่ “ ”
2. ตั้งปุ่มควบคุมอุณหภูมิที่อุณหภูมิสูงสุด และรอให้ไฟควบคุมอุณหภูมิดับ
3. ดึงปลั๊กออกจากเต้ารับ และจับเตารีดในแนวนอนเหนืออ่างล้างจาน
4. กดปุ่มทำความสะอาดตัวเอง (SELF CLEAN) ค้างไว้ จนกระทั่งน้ำเดือด ไอน้ำและสิ่งสกปรกจะออกมาทั้งหมด
5. เมื่อแผ่นความร้อนเย็นลงแล้ว สามารถใช้ผ้าชุบน้ำบิดหมาดเช็ดทำความสะอาดได้

วิธีจัดเก็บ

- ถอดปลั๊กเตารีดออกจากเต้ารับ
- เทน้ำออกจากแท็งก์น้ำ โดยพลิกเตารีดคว่ำลงแล้วเขย่าเบา ๆ
- ปล่อยเตารีดไว้ให้เย็นสนิท
- ม้วนพันสายไฟเก็บที่ท้ายเตารีด
- วางเตารีดให้อยู่ในแนวตั้งเสมอ

การแก้ไขปัญหา

เตารีดส่งกลิ่นหรือมีควัน

เตารีดอาจส่งกลิ่นเหม็นน้ำมันหรือมีควันเล็กน้อยในการใช้งานครั้งแรก อาจเกิดจากน้ำมันที่ใช้ในกระบวนการผลิต จึงจำเป็นต้องมีการเผาไหม้ สิ่งเหล่านี้ไม่เป็นอันตรายและจะหายไปเอง หลังจากการใช้งานผ่านไป 10 นาที

เตารีดไม่ร้อน

ควรเสียบปลั๊กเตารีดเข้ากับเต้ารับแรงดันไฟฟ้า 220-240 โวลต์ และต้องเป็นกระแสไฟฟ้าสลับเท่านั้น จากนั้นหมุนปุ่มตั้งอุณหภูมิตามที่ต้องการ

เตารีดไม่มีไอน้ำ

ในแท็งก์น้ำไม่ควรมีน้ำน้อยเกินไป ให้ปรับปุ่มเลือกระดับไอน้ำไปที่ตำแหน่ง " ⏻ " และเติมน้ำให้เต็ม จากนั้นปล่อยให้เตารีดร้อนขึ้น และตั้งค่าระดับไอน้ำได้ตามต้องการ

ปุ่มพลังไอน้ำไม่ทำงาน

ในแท็งก์จะต้องมีปริมาณน้ำอย่างน้อย 1/4 ของแท็งก์ และปรับตั้งค่าอุณหภูมิไปที่ตำแหน่งไอน้ำ และวางเตารีดในตำแหน่งแนวนอน การใช้งานควรใช้ในช่วงสั้น ๆ และมีการพักบ้างสลับกันในระหว่างใช้งาน ควรแน่ใจว่ากดปุ่มพลังไอน้ำลงจนสุดและเลือกปรับระดับไอน้ำไว้แล้ว

ปุ่มฉีดพ่นละอองน้ำไม่ทำงาน

ในแท็งก์จะต้องมีปริมาณน้ำอย่างน้อย 1/4 ของแท็งก์ การเติมน้ำที่เตารีด โปรดดูในหัวข้อ "วิธีการเติมน้ำลงในแท็งก์น้ำ"

เตารีดมีรอยรั่ว

ระดับของพลังไอน้ำที่เปลี่ยนแปลง ต้องมีการปรับตั้งค่าที่ตำแหน่ง " ⏻ " และรอจนกระทั่งเตารีดร้อน การตั้งค่าอุณหภูมิที่ต่ำเกินไป จะไม่สามารถทำให้เกิดไอน้ำ และในการกดปุ่มพลังไอน้ำต่อเนื่องก็เช่นกัน ควรรอให้เตารีดร้อนอีกครั้งก่อน จึงจะเริ่มใช้งานได้

SHARP

OPERATION MANUAL

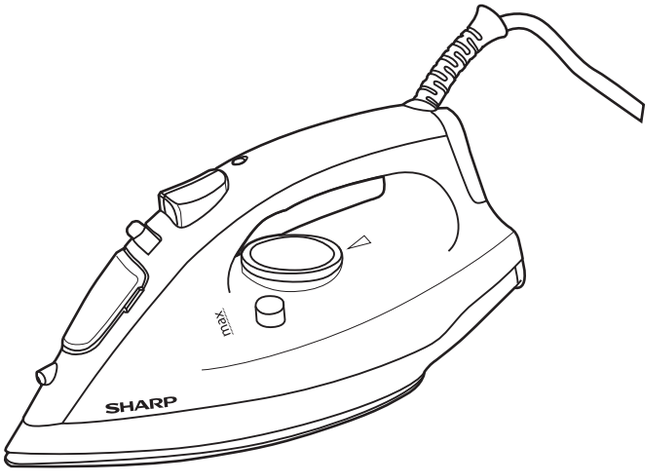

STEAM IRON

MODEL EI-S300

CONTENTS	PAGE
SAFETY INSTRUCTION	10
SPECIFIC INFORMATION	11
DESCRIPTION OF PARTS	12
USE INDICATION	13
CLEANING AND MAINTENANCE	16

Please see the date of manufacture marked on the product

Thank you very much for your purchase of our SHARP Steam Iron. For proper and effective use of the Steam Iron, please read this manual carefully before use. Be sure to keep this manual for reference.

SAFETY INSTRUCTION

Please read the warning and instruction for use carefully before using this appliance and comply strictly for own safety and to prevent the damage that may occur on your property.

- The appliance is to be supplied through a residual current device (RCD) having a rated residual operating current not exceeding 30 mA.
- This appliance is considered to be suitable for use in countries having a warm damp equable climate. It may also be used in other countries.
- Tropical climate.

WARNING

1. Check that the voltage on the product rating plate and ensure it coincides with your mains voltage.
2. Your iron should be used and placed on a stable surface. When you put your iron onto its iron rest, make sure that the surface on which you put it is stable.
3. Never immerse the iron in water or other liquids.
4. The iron should always be turned to "OFF" before plugging or unplugging from the mains outlet. Never pull the cord to disconnect from the mains outlet, instead, grasp plug and pull to disconnect.
5. Do not allow the cord to touch hot surfaces. Allow the iron to cool off completely before putting away.
6. Do not leave the iron unattended while it is connected to the mains supply.
7. This appliance is intended to be used in household and similar applications such as:
   - Staff kitchen areas in shops, offices and other working environments.
   - Farm houses.
   - By clients in hotels, motels and other residential type environments.
   - Bed and breakfast type environments.
8. The water inlet must not be open while in use.
9. Do not operate the iron with a damaged cord or if the iron has been dropped or damaged. To avoid the risk of electric shock, do not disassemble the iron. Incorrect reassembly can cause electric shock when the iron is used.
10. Always disconnect the iron from the electrical outlet when filling or emptying water and when not in use.

11. Burns can occur from touching hot metal parts, hot water or steam. Hot water may leak from the iron. Use caution when filling or turning the steam iron upside down.
12. Your iron is designed to rest on the heel. Do not place the iron on an unprotected surface even if it is on its heel rest.

INSTRUCTION FOR USE

1. If the power cord or plug is damaged. The power cord must be replaced by the manufacturer, its aftersales service or similarly qualified persons in order to avoid a hazard.
2. This appliance is not intended for use by person (including children) with reduced physical, sensory or mental capabilities, or lack of experience and knowledge, unless they have been given supervision or instruction concerning use of the appliance by a person responsible for their safety.
3. Children should be supervised to ensure that they do not play with the appliance.
4. Make sure that children do not touch the hot iron and that they do not pull the mains wire.
5. To avoid circuit overload, do not operate another high voltage appliance on the same circuit.
6. The iron shall be used on a stable ironing board.
7. Before using a steam iron, completely unwind the mains cable and ensure that plastic-coated wire is removed.

SPECIFIC INFORMATION

MODEL	EI-S300
Rated voltage range (V)	220 - 240
Rated frequency (Hz)	50
Rated power input range (W)	1,830 - 2,180
Product dimension (W x H x D) (mm)	115 x 127 x 253
Net weight (kg)	0.95
Length of cord (M)	1.9

*Detail is subject to change without prior notice.

DESCRIPTION OF PARTS

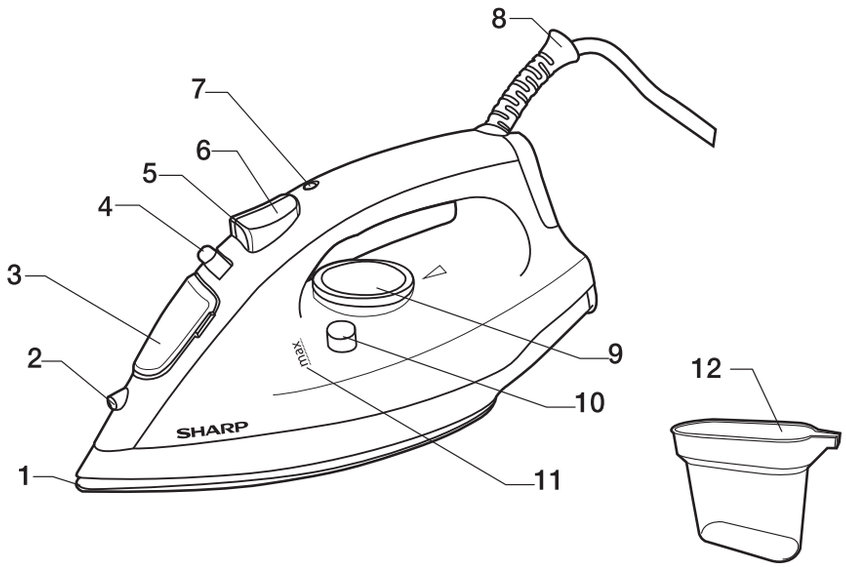

1. Soleplate	7. Plate temperature control light
2. Spray nozzle	8. Cord bushing
3. Water tank cover	9. Temperature knob
4. Steam selector	10. Self-clean button
5. Spray button	11. Maximum filling level
6. Shot-steam button	12. Filling cup

Suggestions before using the iron for the first time

When using the iron for the first time, you may notice a slight emission of smoke and hear some sounds made by the expanding plastics. This is quite normal and it stops after a short time. We also recommend passing the iron over an ordinary cloth before using it for the first time.

USE INDICATION

Selecting the temperature

Soft the laundry to be ironed according to the international symbols on the garment label, or if this is missing, according to the type of fabric.

GARMENT LABEL	FABRIC TYPE	THERMOSTAT REGULATION
	synthetic	• low temperature
	silk - wool	•• medium temperature
	cotton - linen	••• high temperature
	fabric not to be ironed	

Start ironing the garments requiring a low temperature. This reduces the waiting times (the iron takes less time to heat up than to cool down) and eliminates the risk of scorching the fabric.

Ironing tips

- We recommend using the lowest temperatures with fabrics that have unusual finishes (sequins, embroidery, flush, etc.).
- If the fabric is mixed (e.g. 40% cotton 60% synthetics), set the thermostat to the temperature of the fibre requiring the lower temperature.
- If you don't know the composition of the fabric, determine the suitable temperature by testing on a hidden corner of the garment. Start with a low temperature and increase it gradually until it reaches the ideal temperature.
- Avoid iron areas with traces of perspiration or other marks: the heat of the plate fixes the stains on the fabric, making them irremovable.
- It's more effective if you use a dry iron at a moderate temperature: excess heat scorches it with the risk of forming a yellow mark.
- To avoid marking silk, woolen or synthetic garments shiny, iron them inside out.
- To avoid marking velvet garments shiny, iron in one direction (following the fibre) and avoid press down on the iron.
- The heavier the washing machine is loaded, the more garments come out creased. This also happens when the spin drying revolutions are very high.
- Many fabrics are easier to iron if they are not completely dry. For example, silk should always be ironed damp.

How to fill the water tank

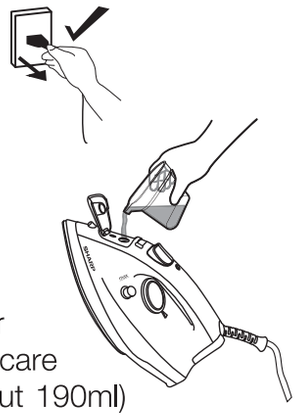

- Check that the plug is disconnected from the socket.
- Move the steam selector to “ ”.
- Open the lid.
- Raise the tip of the iron to help the water enter the opening without overflowing.
- Slowly pour the water into the reservoir using the special measure and taking care not to go over the maximum level (about 190ml) indicated by “MAX” on the reservoir.
- Close the lid.

Selecting the temperature

- Put the iron in a vertical position.
- Put the plug in the socket.
- Adjust the thermostat knob according to the international symbol on the garment label. The plate temperature control light indicates that the iron is heating up. Wait until the plate temperature control light goes off before ironing.
  NOTE : during ironing, the plate temperature control light comes on at intervals, indicating that the selected temperature is maintained. If you lower the thermostat temperature after ironing at a high temperature, do not start ironing until the plate temperature control light comes on again.

Selecting the steam

- The quantity of steam is regulated by the steam selector.
- Move the steam selector to a position between minimum and maximum depending on the quantity of steam required and the temperature selected.
  NOTE : the iron gives off steam continuously only if you hold the iron horizontally. You can stop the continuous steam by placing the iron in a vertical position or by moving the steam selector to “ ”. As indicated on the thermostat knob and in the initial table, you can only use steam at the highest temperatures. If the selected temperature is too low, water may drip onto the plate.

Selecting Shot-steam and steam when ironing vertically

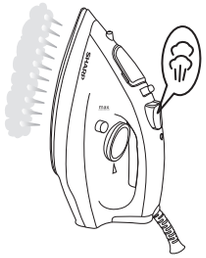

Press the shot-steam button to generate a powerful burst of steam that can penetrate the fabrics and smooth the most difficult and tough creases. Wait for a few seconds before pressing again. By pressing the shot-steam button at intervals you can also iron vertically (curtains, hung garments, etc.).
NOTE : the shot-steam function can only be used at high temperatures.
Stop the emission when the plate temperature control light comes on, than start ironing again only after the light has gone off.

Dry iron function

- To iron without steam, follow the instructions in section “Selecting the steam”, leaving the steam selector on position “ ”.

Spray function

- Make sure that there is water in the reservoir.
  Press the spray button slowly (for a dense spray) or quickly (for a vaporized spray).

NOTE : for delicate fabrics, we recommend moistening the fabric beforehand using the spray function, or putting a damp cloth between the iron and the fabric. To avoid staining, avoid use the spray on silk or synthetic fabrics.

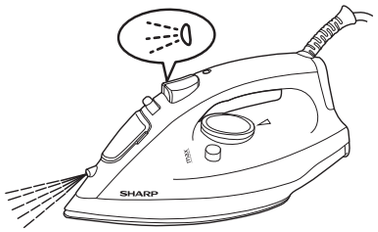

CLEANING AND MAINTENANCE

NOTE : before cleaning the iron in any way, make sure that the appliance plug is not connected to the socket.
Any deposits, starch residue or size left on the plate can be removed using a damp cloth or an unabrasive liquid detergent. Avoid scratching the plate with steel wool or metallic objects. The plastic parts can be cleaned with a damp cloth then wiped over with a dry cloth.

Self-clean function

The self-cleaning feature cleans inside the soleplate, removing impurities. We recommend using it every 10-15 days.

NOTE :

1. Fill the reservoir up to the maximum level indicated and set the steam selector to “ ”
2. Set the thermostat knob to the maximum temperature and wait for the light to turn off.
3. Pull the plug out of the socket and hold the iron horizontally over the sink.
4. Hold the cleanout button setting until all the boiling water, steam, impurities come out
5. When the soleplate has cooled down, you can clean it with a damp cloth.

How to put it away

- Disconnect the plug of the iron from the socket.
- Empty the reservoir by turning the iron upside down and gently shaking it.
- Leave the iron to cool down completely.
- Roll up the power cord with the rewinder.
- Always put the iron away in a vertical position.

Troubleshooting: Troubles and Solutions

Iron emits an odor or smoke

Iron gives off an odor when turned on for the first time. Oils used during manufacturing need to be burnt off. Allow ten minutes for odor to disappear.

Iron does not heat

The iron should be plugged into a 220-240 V. AC electrical outlet only. The temperature knob must be set at the desired temperature.

Iron does not steam

The water tank many be empty. Turn the steam selector to “ ” and add water. Allow the iron to heat up, and then set the steam selector to the steam setting.

Burst of steam feature does not work

The water tank must be at least 1/4 full. Temperature must be set to steam position. Iron should be in the horizontal position. Prime pump briefly. Allow a short pause between shots. Be sure to fully depress the burst of steam selector.

Spray mist feature does not work

The water tank must be at least 1/4 full. Fill the iron as described in the section “How to fill the water tank”.

Iron is leaking

The variable steam dial must be set on “ ” until the iron is hot. The temperature setting is too low to produce steam. Too much of shots of steam, allow iron to re-heat.

เราเชื่อว่า
การให้โอกาสทางการศึกษา
คือการสร้างคนคุณภาพต่อสังคมและประเทศ
WWW.THAICITY4SOCIAL.COM

Sole Distributor in Thailand
THAI CITY ELECTRIC THAI CITY ELECTRIC CO., LTD.
1643/4 New Petchburi Rd., Makkasan, Ratchathewi, Bangkok 10400Tel. 0 2333 3111Call Center 0 2254 5000
E-mail:callcenter@thaicity.co.th
www.thaicity.co.th
www.sharp-weeclub.com
sharpweeclub